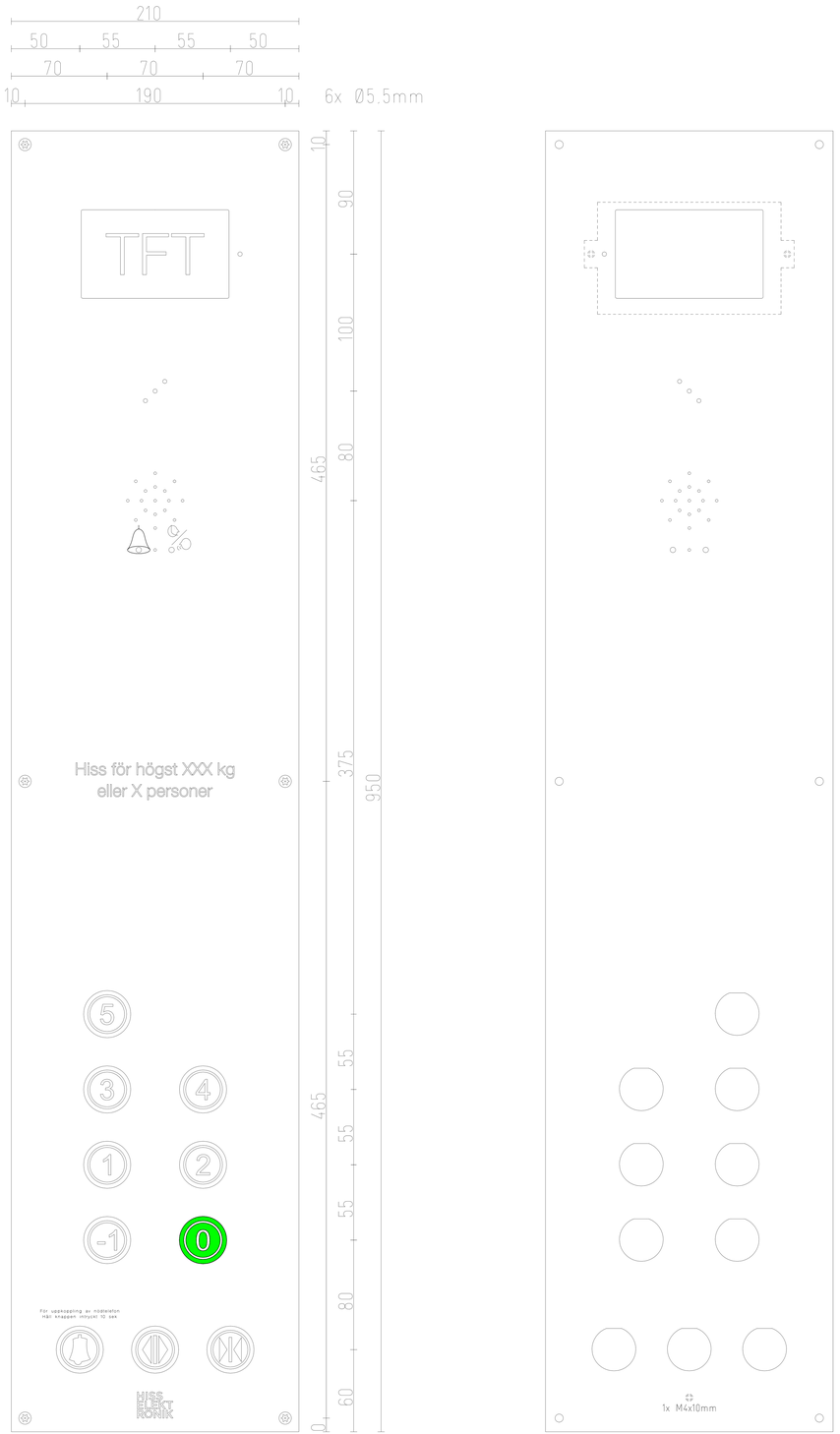

HISS ELEKTRONIK

canopen LIFT

Swedish/English Specification	
Antal/PCS	1
Material	Rostfritt/Stainless steel
Ytbehandling/Surface finish	Borstat/Brushed
Gravyr/Engraving	Vit/White
Nödtext/Emergency text	Vit/White
Typsnitt/Font	Helvetica Neue LT 45 Light
Logo	Hisselektronik
Vån. visare/Floor disp.	SafeLine LE05
Talmaskin/Voice announ.	SafeLine LE05
Knapp/Button	AT33RM
Relief färg	Svart/Black
LED-färg/LED-colour	Röd/Red
Entré/Main floor	0 - Grön FH/Green raised
Jordskruv/GND conn.	JA/YES M4x10mm
Förkopplas av/Pre-wired by	Hisselektronik
Pulpet/Frame	
Hålbild/Hole pattern	M4
Övrigt/Other	

Drawn by	Date
Tim Aktiv	2022-03-30

Markning PST0002

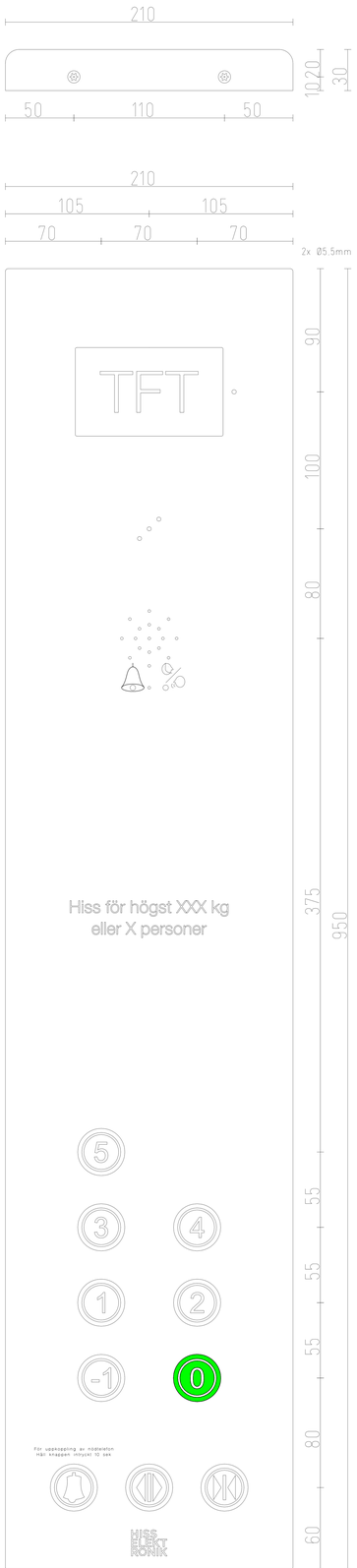

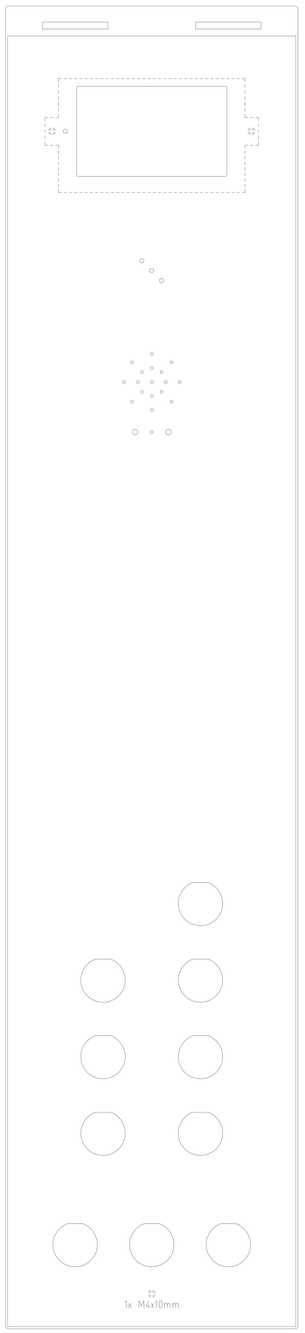

HISS ELEKT RONIK

canopen LIFT

Swedish/English	Specification
Antal/PCS	1
Material	Rostfritt/Stainless steel
Ytbehandling/Surface finish	Borstat/Brushed
Gravyr/Engraving	Vit/White
Nödtext/Emergency text	Vit/White
Typsnitt/Font	Helvetica Neue LT 45 Light
Logo	Hisselektronik
Vån. visare/Floor disp.	SafeLine LE05
Talmaskin/Voice announ.	SafeLine LE05
Knapp/Button	AT33RM
Relief färg	Svart/Black
LED-färg/LED-colour	Röd/Red
Entré/Main floor	0 - Grön FH/Green raised
Jordskruv/GND conn.	JA/YES M4x10mm
Förkopplas av/Pre-wired by	Hisselektronik
Pulpet/Frame	Pulpettablå inkl. bakstycke
Hålbild/Hole pattern	M4
Övrigt/Other	

Drawn by	Date
Tim Aktiv	2022-03-30

Märkning PPT0002

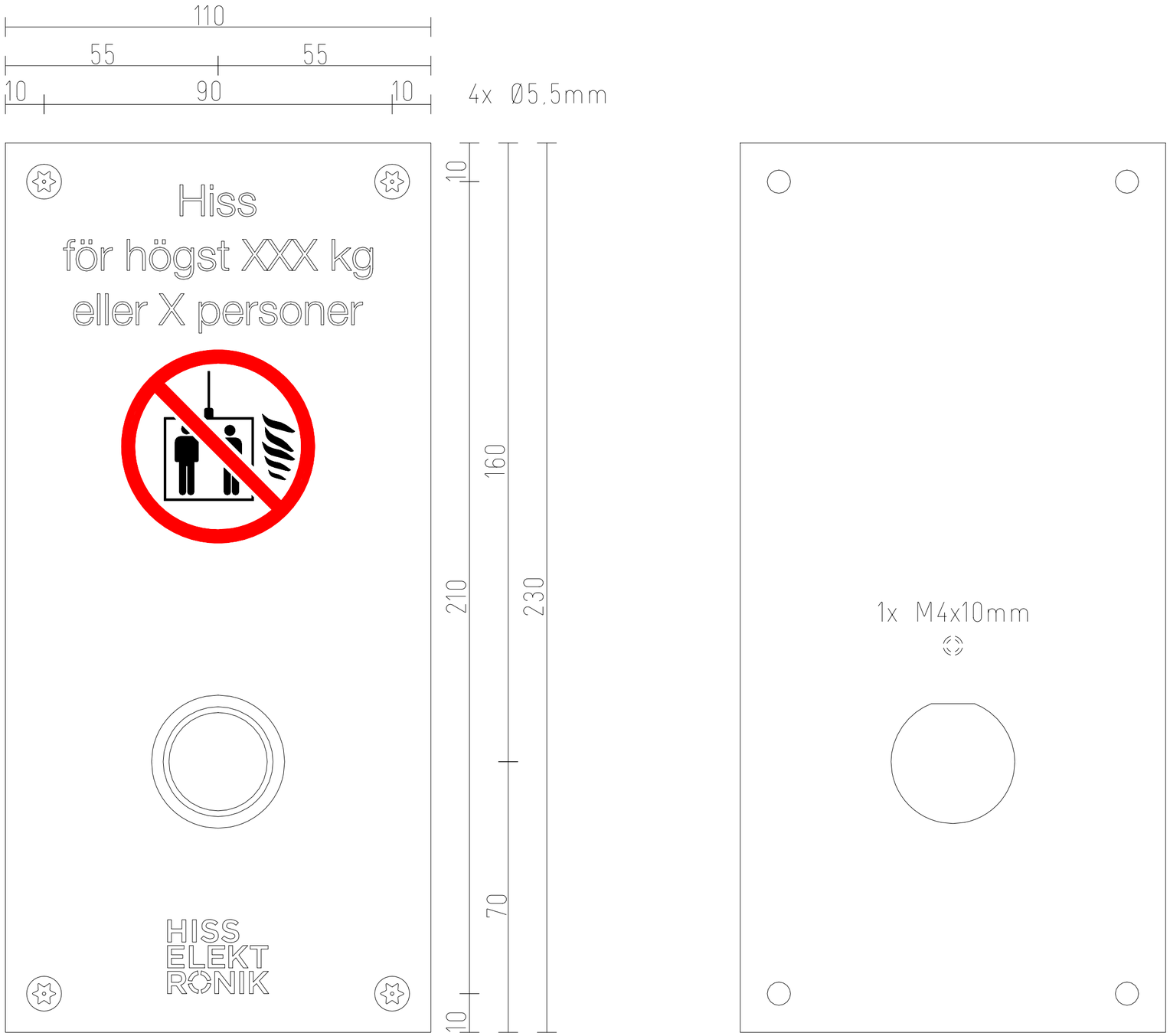

Swedish/English	Specification
Antal/PCS	1
Material	Rostfritt/Stainless steel
Ytbehandling/Surface finish	Borstat/Brushed
Gravyr/Engraving	Vit/White
Nödtext/Emergency text	
Typsnitt/Font	Helvetica Neue LT 45 Light
Logo	Hisselektronik
Vån. visare/Floor disp.	
Talmaskin/Voice announ.	
Knapp/Button	AT33RM
Relief färg	Svart/Black
LED-färg/LED-colour	Röd/Red
Entré/Main floor	
Jordskruv/GND conn.	JA/YES M4x10mm
Förkopplas av/Pre-wired by	Hisselektronik
Pulpet/Frame	
Hålbild/Hole pattern	M4
Övrigt/Other	
Drawn by Tim Aktiv	Date 2022-03-30
Märkning PST0015	

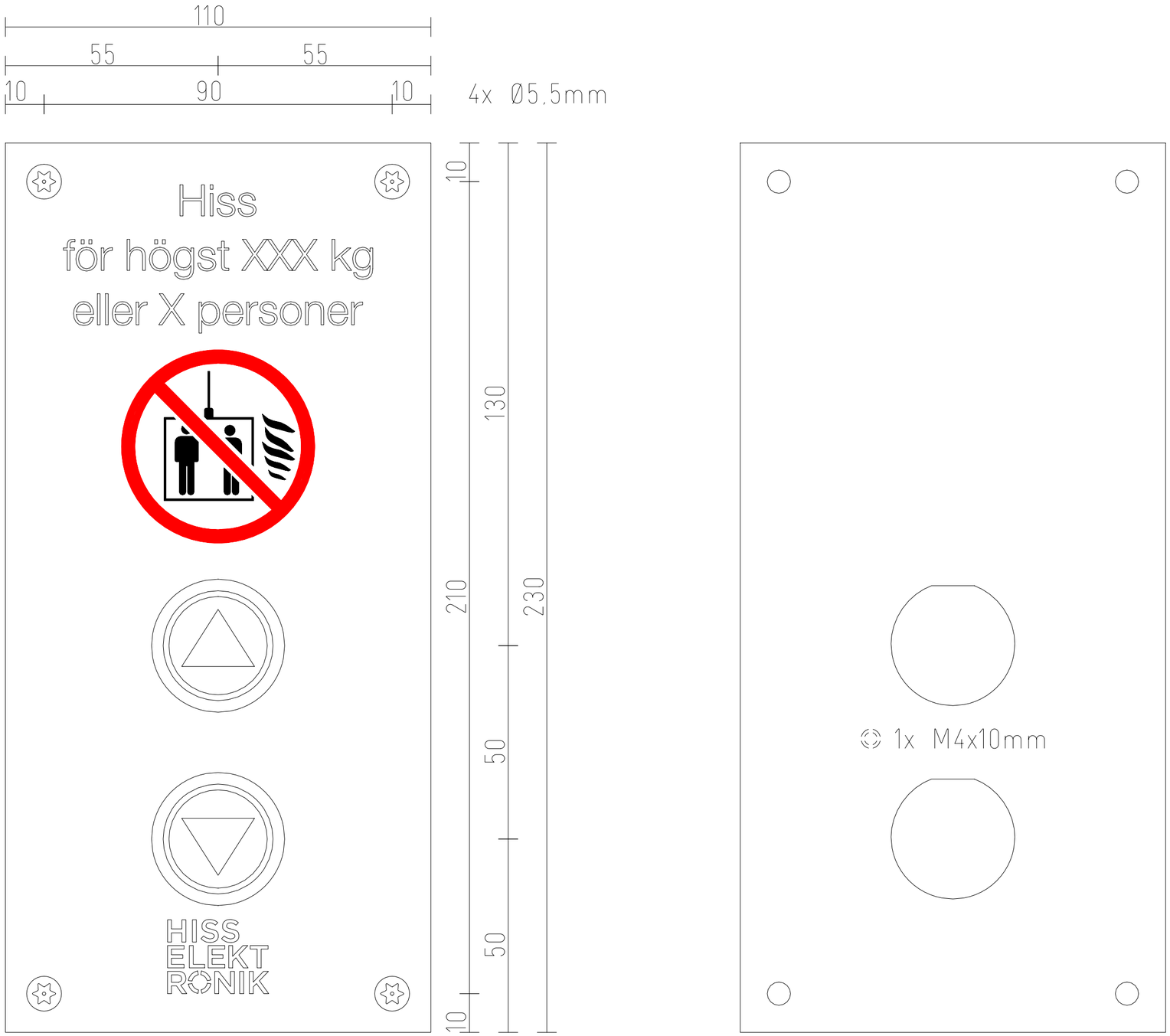

Swedish/English	Specification
Antal/PCS	1
Material	Rostfritt/Stainless steel
Ytbehandling/Surface finish	Borstat/Brushed
Gravyr/Engraving	Vit/White
Nödtext/Emergency text	
Typsnitt/Font	Helvetica Neue LT 45 Light
Logo	Hisselektronik
Vån. visare/Floor disp.	
Talmaskin/Voice announ.	
Knapp/Button	AT33RM
Relief färg	Svart/Black
LED-färg/LED-colour	Röd/Red
Entré/Main floor	
Jordskruv/GND conn.	JA/YES M4x10mm
Förkopplas av/Pre-wired by	Hisselektronik
Pulpet/Frame	
Hålbild/Hole pattern	M4
Övrigt/Other	

HISS
ELEKT
RONIK

CANopen LIFT

Drawn by	Date
Tim Aktiv	2022-03-30

Märkning PST0016

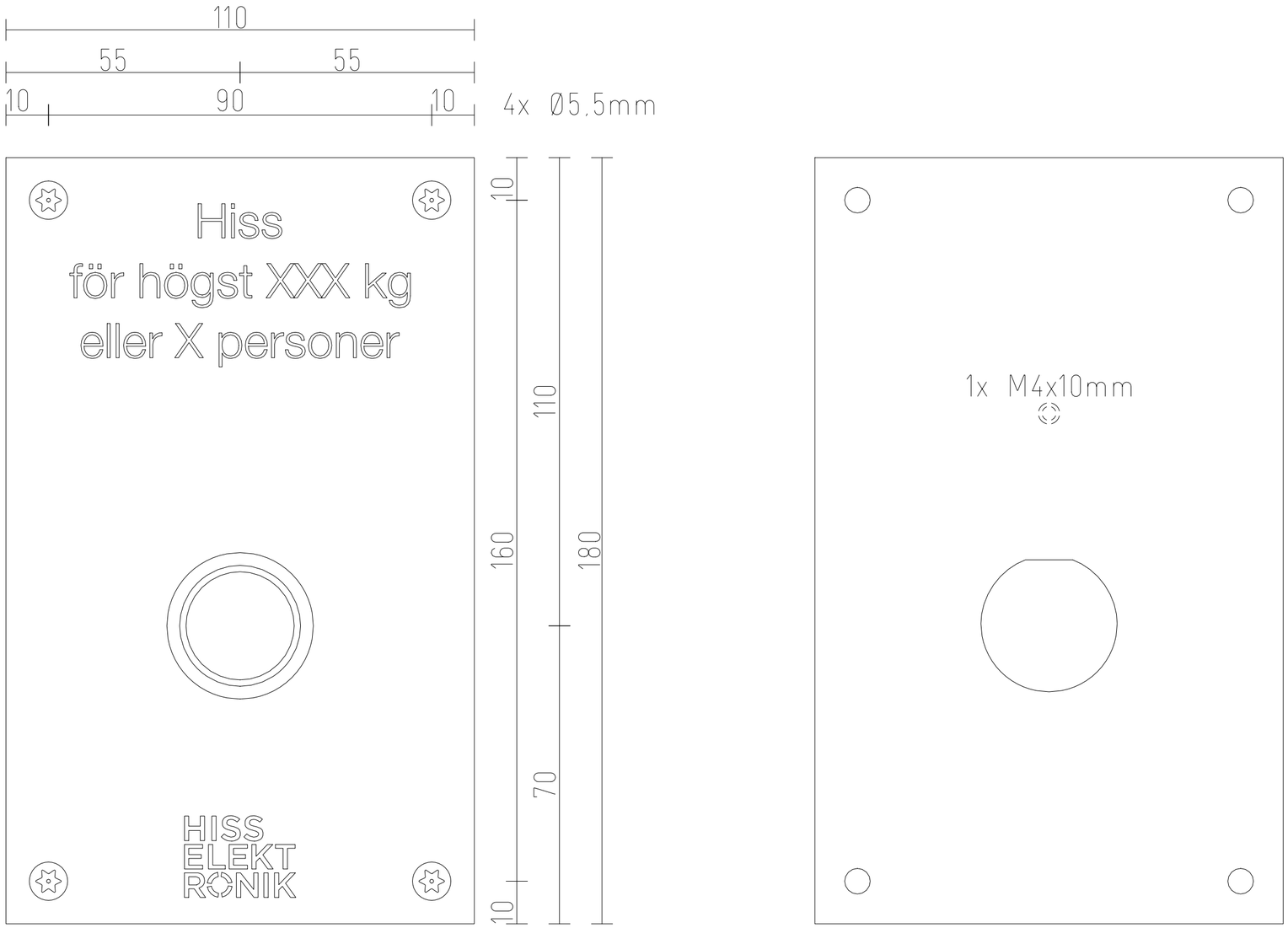

Swedish/English	Specification
Antal/PCS	1
Material	Rostfritt/Stainless steel
Ytbehandling/Surface finish	Borstat/Brushed
Gravyr/Engraving	Vit/White
Nödtext/Emergency text	
Typsnitt/Font	Helvetica Neue LT 45 Light
Logo	Hisselektronik
Vån. visare/Floor disp.	
Talmaskin/Voice announ.	
Knapp/Button	AT33RM
Relief färg	Svart/Black
LED-färg/LED-colour	Röd/Red
Entré/Main floor	
Jordskruv/GND conn.	JA/YES M4x10mm
Förkopplas av/Pre-wired by	Hisselektronik
Pulpet/Frame	
Hålbild/Hole pattern	M4
Övrigt/Other	
Drawn by Tim Aktiv	Date 2022-03-30
Märkning PST0010-1	

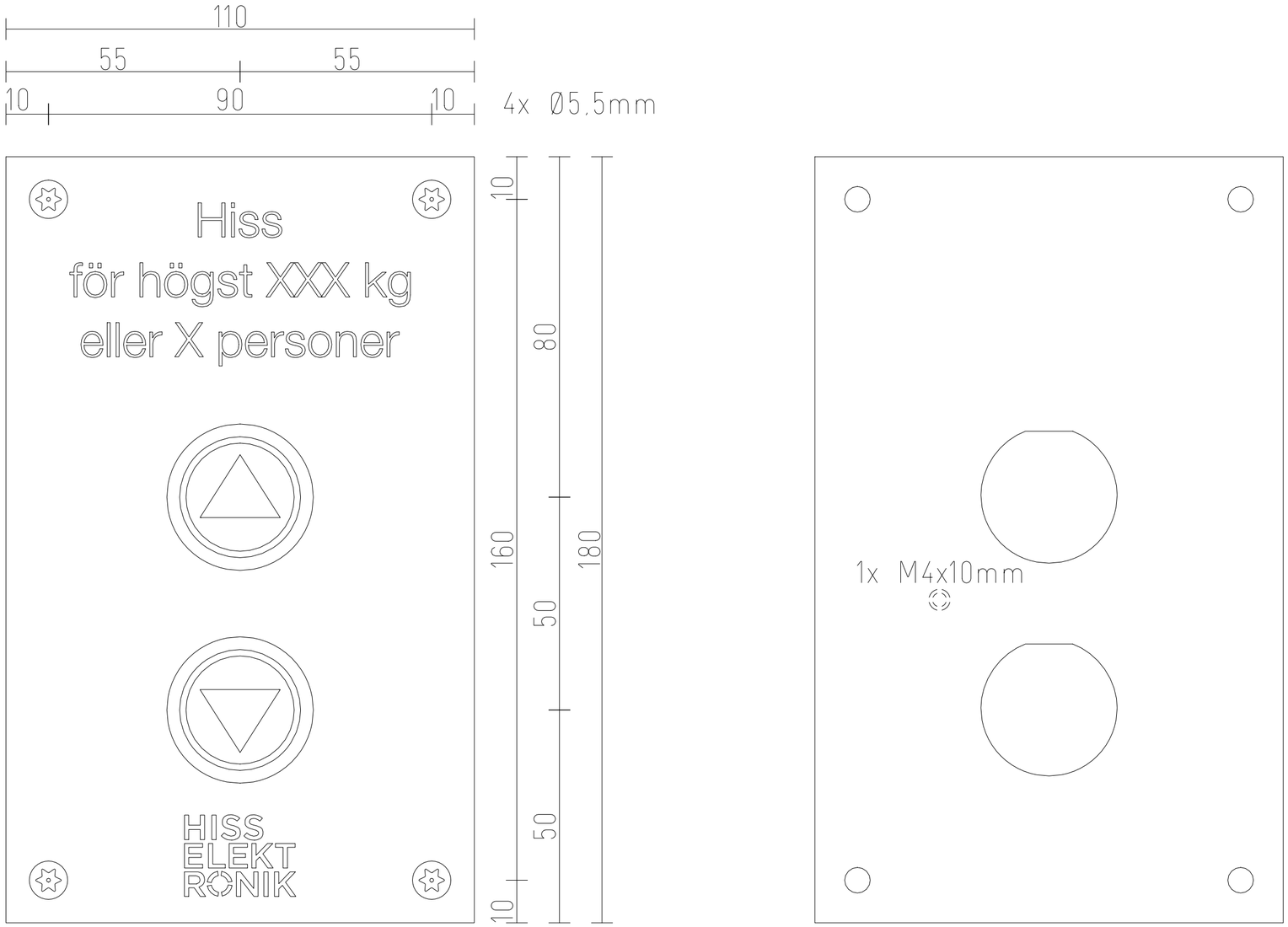

Swedish/English Specification	
Antal/PCS	1
Material	Rostfritt/Stainless steel
Ytbehandling/Surface finish	Borstat/Brushed
Gravyr/Engraving	Vit/White
Nödtext/Emergency text	
Typsnitt/Font	Helvetica Neue LT 45 Light
Logo	Hisselektronik
Vån. visare/Floor disp.	
Talmaskin/Voice announ.	
Knapp/Button	AT33RM
Relief färg	Svart/Black
LED-färg/LED-colour	Röd/Red
Entré/Main floor	
Jordskruv/GND conn.	JA/YES M4x10mm
Förkopplas av/Pre-wired by	Hisselektronik
Pulpet/Frame	
Hålbild/Hole pattern	M4
Övrigt/Other	
Drawn by Tim Aktiv	Date 2022-03-30
Märkning PST0010-2	

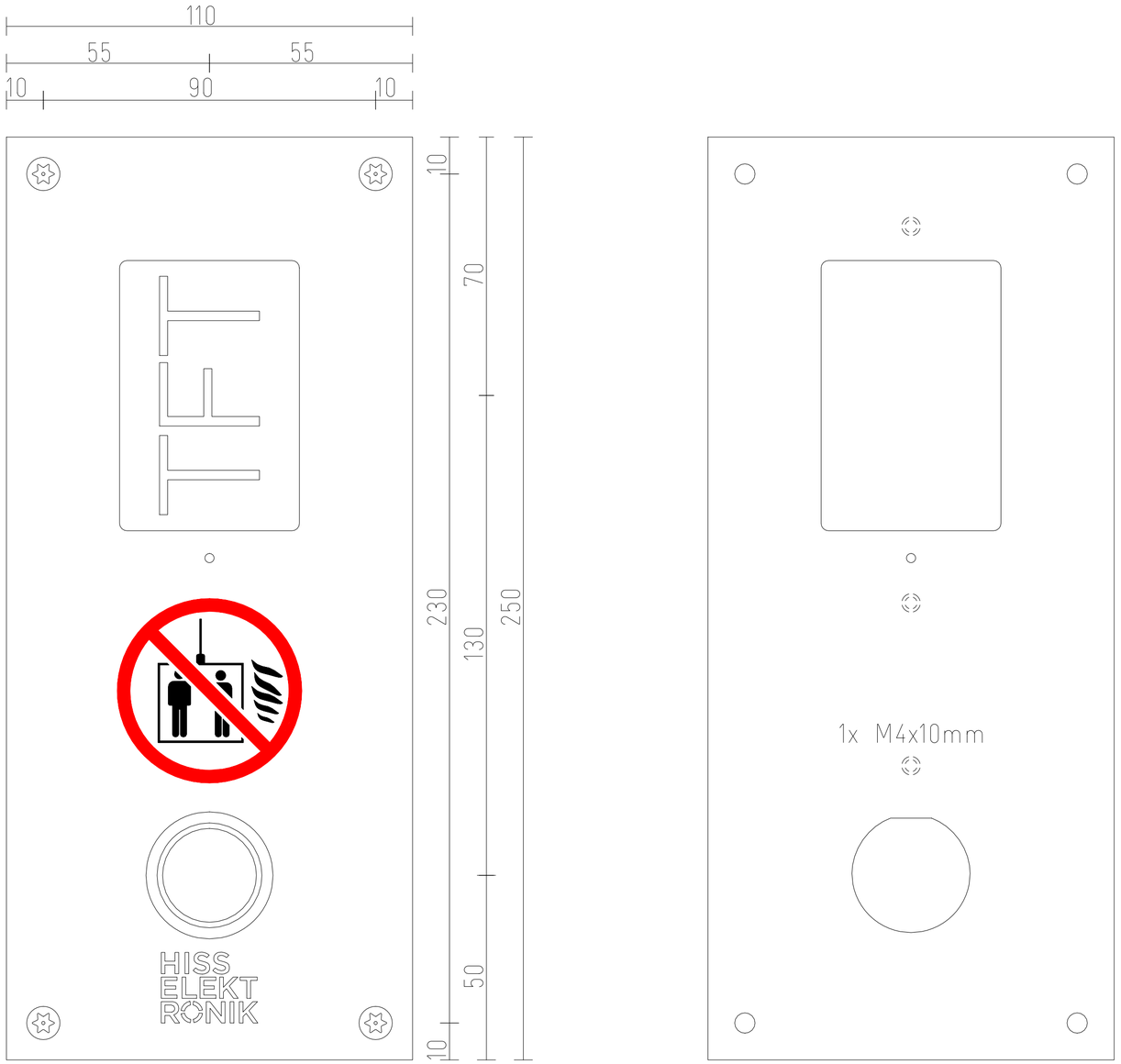

Swedish/English Specification	
Antal/PCS	1
Material	Rostfritt/Stainless steel
Ytbehandling/Surface finish	Borstat/Brushed
Gravyr/Engraving	Vit/White
Nödtext/Emergency text	
Typsnitt/Font	Helvetica Neue LT 45 Light
Logo	Hisselektronik
Vån. visare/Floor disp.	Safeline LE03
Talmaskin/Voice announ.	
Knapp/Button	AT33RM
Relief färg	Svart/Black
LED-färg/LED-colour	Röd/Red
Entré/Main floor	
Jordskruv/GND conn.	JA/YES M4x10mm
Förkopplas av/Pre-wired by	Hisselektronik
Pulpet/Frame	
Hålbild/Hole pattern	M4
Övrigt/Other	
Drawn by Tim Aktiv	Date 2022-03-30
Märkning PST0018	

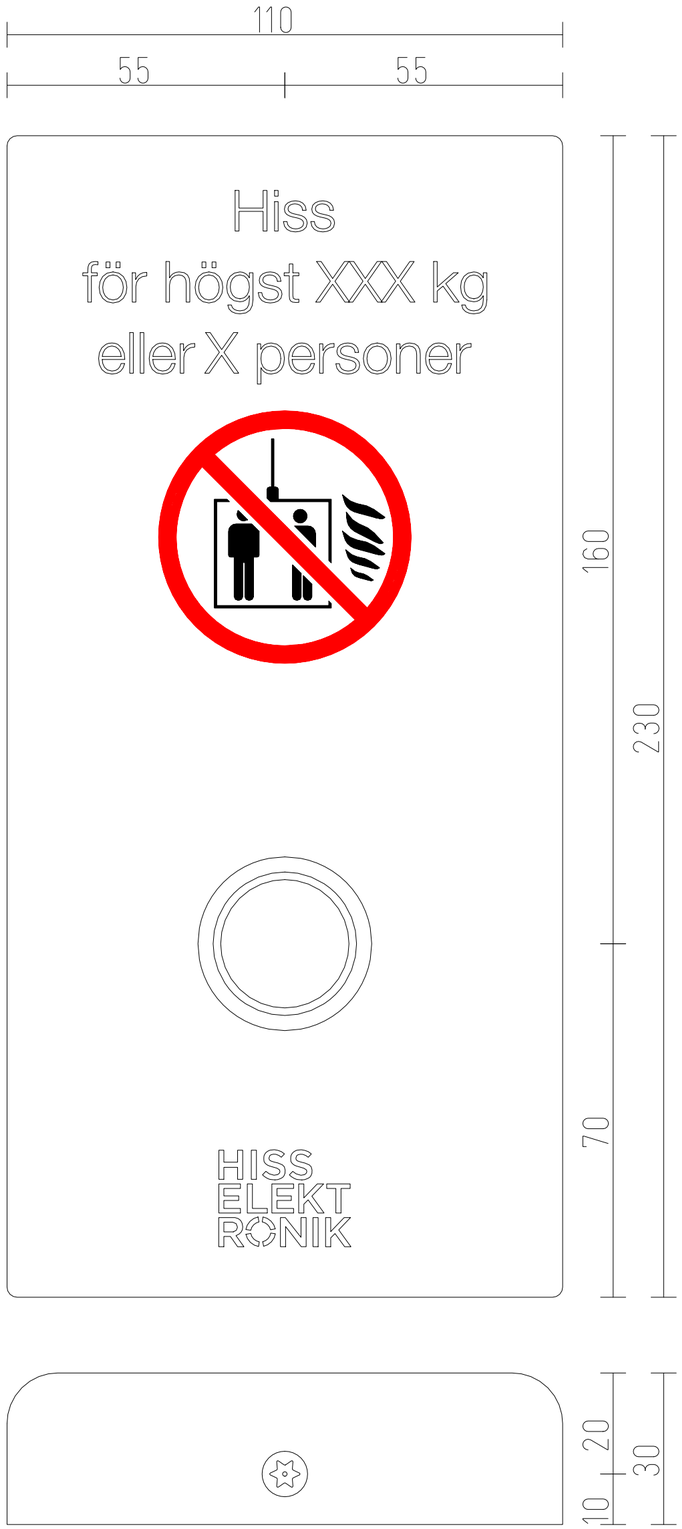

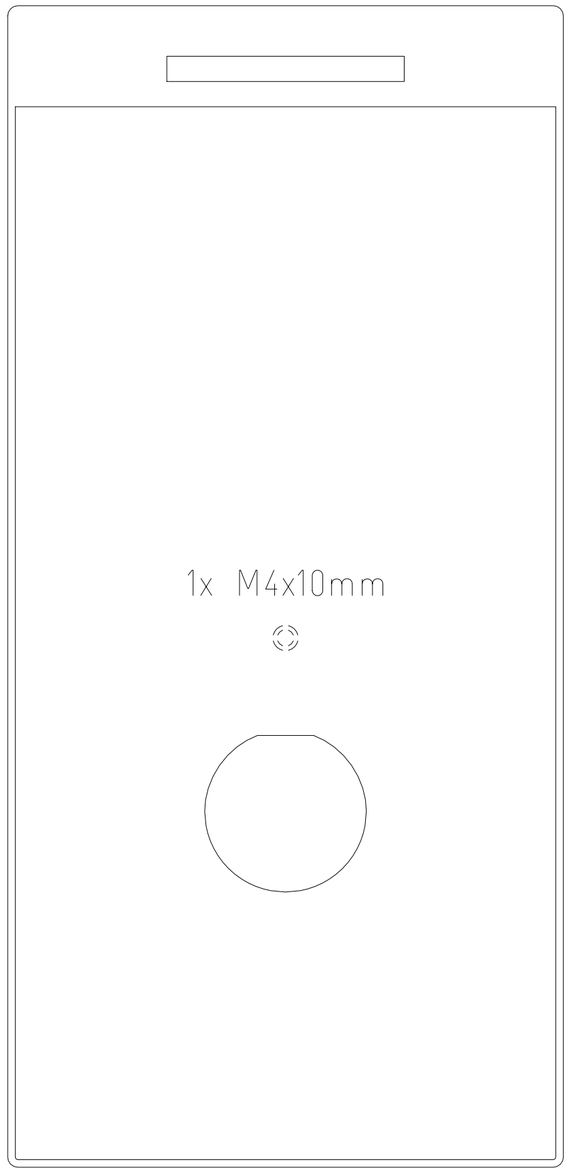

Swedish/English Specification	
Antal/PCS	1
Material	Rostfritt/Stainless steel
Ytbehandling/Surface finish	Borstat/Brushed
Gravyr/Engraving	Vit/White
Nödtext/Emergency text	
Typsnitt/Font	Helvetica Neue LT 45 Light
Logo	Hisselektronik
Vån. visare/Floor disp.	
Talmaskin/Voice announ.	
Knapp/Button	AT33RM
Relief färg	Svart/Black
LED-färg/LED-colour	Röd/Red
Entré/Main floor	
Jordskruv/GND conn.	JA/YES M4x10mm
Förkopplas av/Pre-wired by	Hisselektronik
Pulpet/Frame	Pulpettablå inkl. bakstycke
Hålbild/Hole pattern	M4
Övrigt/Other	
Drawn by Tim Aktiv	Date 2022-03-30
Märkning PPT0015	

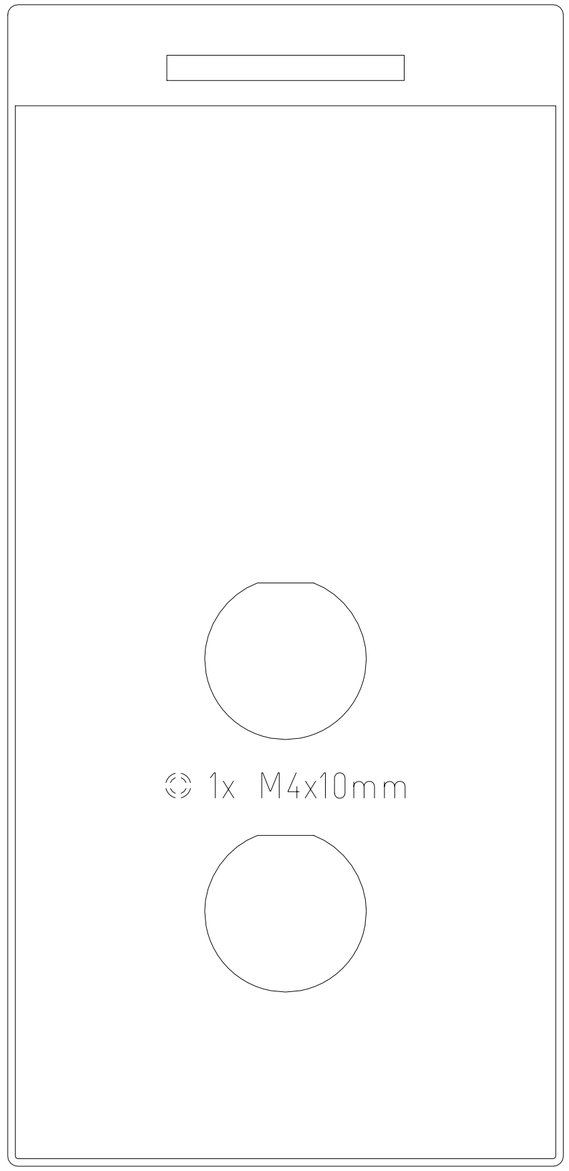

Swedish/English Specification	
Antal/PCS	1
Material	Rostfritt/Stainless steel
Ytbehandling/Surface finish	Borstat/Brushed
Gravyr/Engraving	Vit/White
Nödtext/Emergency text	
Typsnitt/Font	Helvetica Neue LT 45 Light
Logo	Hisselektronik
Vån. visare/Floor disp.	
Talmaskin/Voice announ.	
Knapp/Button	AT33RM
Relief färg	Svart/Black
LED-färg/LED-colour	Röd/Red
Entré/Main floor	
Jordskruv/GND conn.	JA/YES M4x10mm
Förkopplas av/Pre-wired by	Hisselektronik
Pulpet/Frame	Pulpettablå inkl. bakstycke
Hålbild/Hole pattern	M4
Övrigt/Other	
Drawn by: Tim Aktiv	Date: 2022-03-30
Märkning: PPT0016	

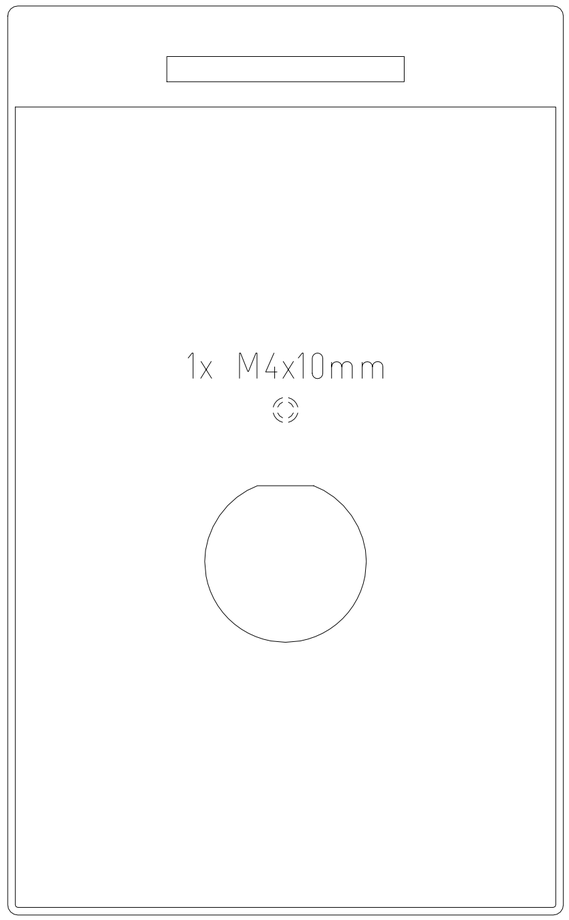

Swedish/English	Specification
Antal/PCS	1
Material	Rostfritt/Stainless steel
Ytbehandling/Surface finish	Borstat/Brushed
Gravyr/Engraving	Vit/White
Nödtext/Emergency text	
Typsnitt/Font	Helvetica Neue LT 45 Light
Logo	Hisselektronik
Vån. visare/Floor disp.	
Talmaskin/Voice announ.	
Knapp/Button	AT33RM
Relief färg	Svart/Black
LED-färg/LED-colour	Röd/Red
Entré/Main floor	
Jordskruv/GND conn.	JA/YES M4x10mm
Förkopplas av/Pre-wired by	Hisselektronik
Pulpet/Frame	Pulpettablå inkl. bakstycke
Hålbild/Hole pattern	M4
Övrigt/Other	

Drawn by	Date
Tim Aktiv	2022-03-30

Märkning
PPT0010-1

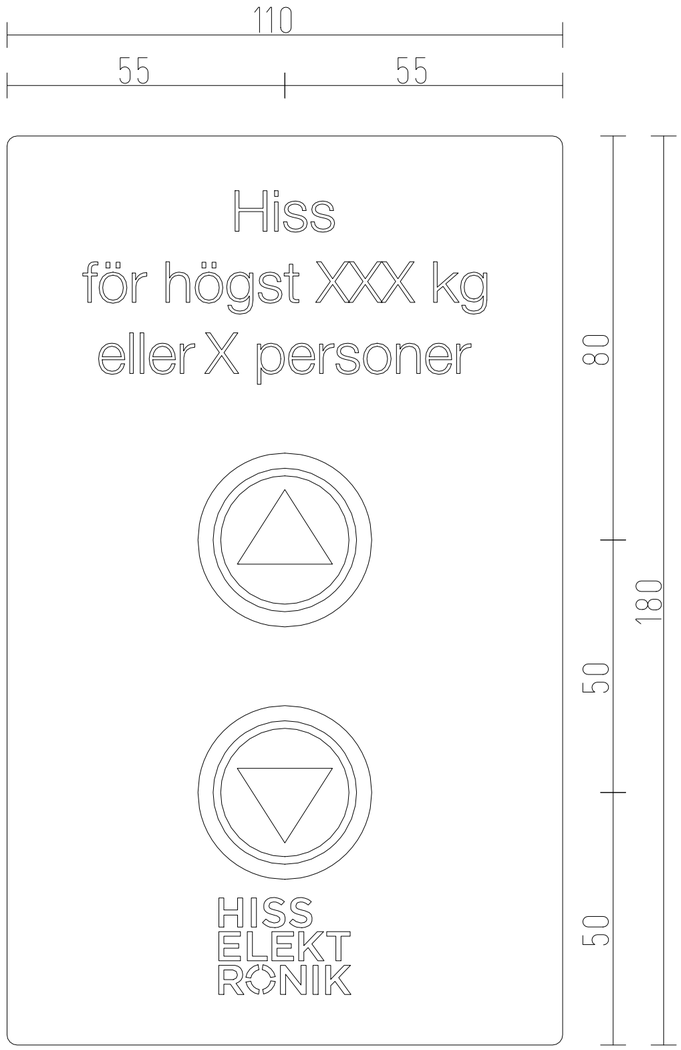

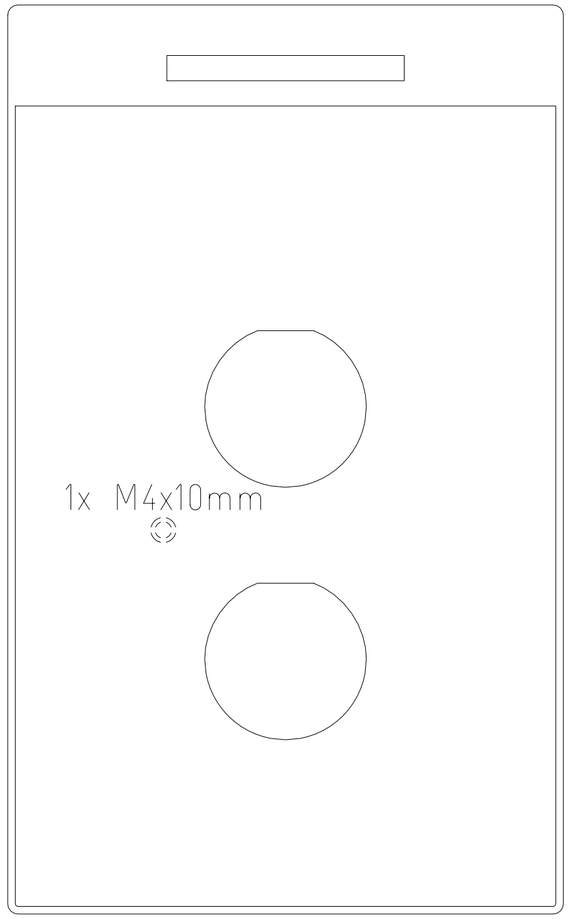

Swedish/English	Specification
Antal/PCS	1
Material	Rostfritt/Stainless steel
Ytbehandling/Surface finish	Borstat/Brushed
Gravyr/Engraving	Vit/White
Nödtext/Emergency text	
Typsnitt/Font	Helvetica Neue LT 45 Light
Logo	Hisselektronik
Vån. visare/Floor disp.	
Talmaskin/Voice announ.	
Knapp/Button	AT33RM
Relief färg	Svart/Black
LED-färg/LED-colour	Röd/Red
Entré/Main floor	
Jordskruv/GND conn.	JA/YES M4x10mm
Förkopplas av/Pre-wired by	Hisselektronik
Pulpet/Frame	Pulpettablå inkl. bakstycke
Hålbild/Hole pattern	M4
Övrigt/Other	
Drawn by: Tim Aktiv	Date: 2022-03-30
Märkning: PPT0010-2	

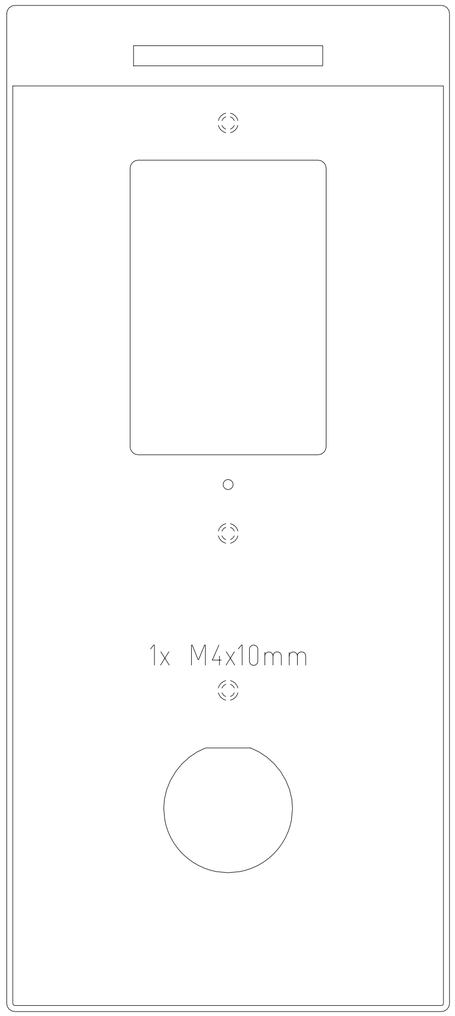

Swedish/English Specification	
Antal/PCS	1
Material	Rostfritt/Stainless steel
Ytbehandling/Surface finish	Borstat/Brushed
Gravyr/Engraving	Vit/White
Nödtext/Emergency text	
Typsnitt/Font	Helvetica Neue LT 45 Light
Logo	Hisselektronik
Vån. visare/Floor disp.	SafeLine LEO3
Talmaskin/Voice announ.	
Knapp/Button	AT33RM
Relief färg	Svart/Black
LED-färg/LED-colour	Röd/Red
Entré/Main floor	
Jordskruv/GND conn.	JA/YES M4x10mm
Förkopplas av/Pre-wired by	Hisselektronik
Pulpet/Frame	Pulpettablå inkl. bakstycke
Hålbild/Hole pattern	M4
Övrigt/Other	
Drawn by Tim Aktiv	Date 2022-03-30
Märkning PPT0018	

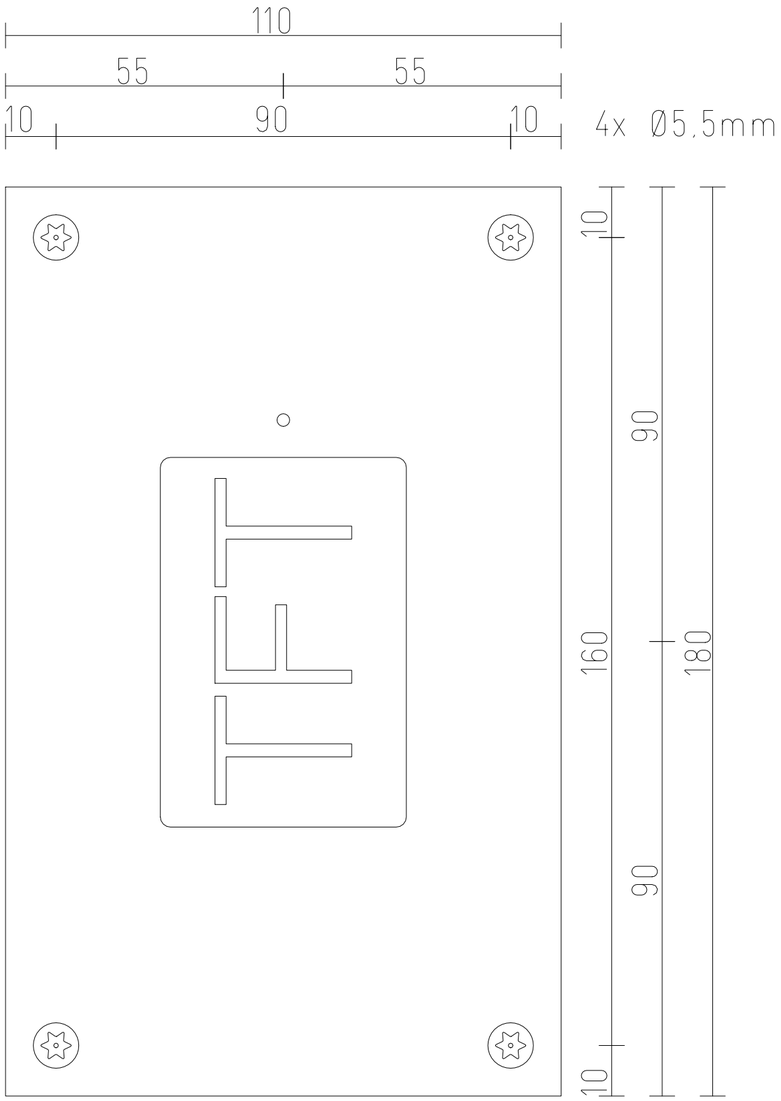

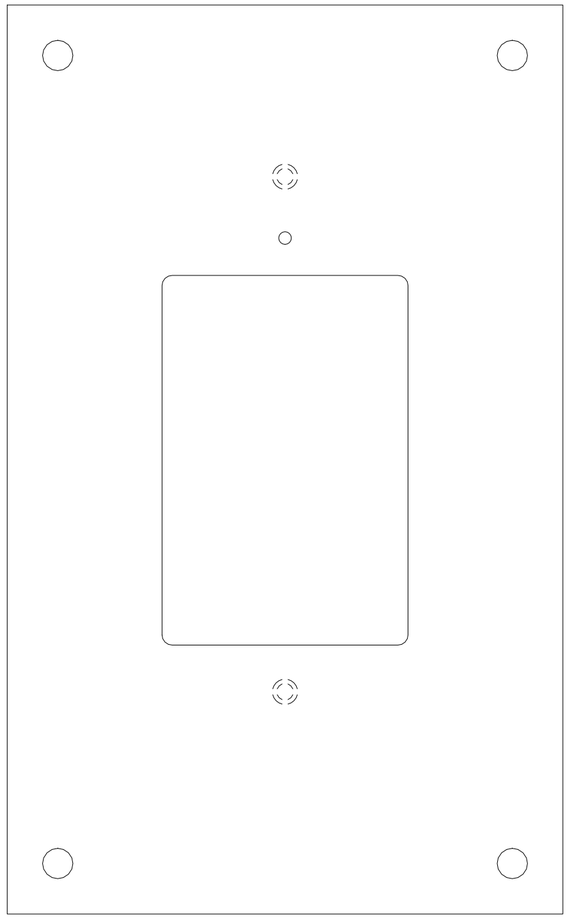

Swedish/English Specification	
Antal/PCS	1
Material	Rostfritt/Stainless steel
Ytbehandling/Surface finish	Borstat/Brushed
Gravyr/Engraving	
Nödtext/Emergency text	
Typsnitt/Font	
Logo	
Vån. visare/Floor disp.	SafeLine LE03
Talmaskin/Voice announ.	
Knapp/Button	
Relief färg	
LED-färg/LED-colour	
Entré/Main floor	
Jordskruv/GND conn.	
Förkopplas av/Pre-wired by	Hisselektronik
Pulpet/Frame	
Hålbild/Hole pattern	M4
Övrigt/Other	
Drawn by Tim Aktiv	Date 2022-03-30
Märkning PST0024	

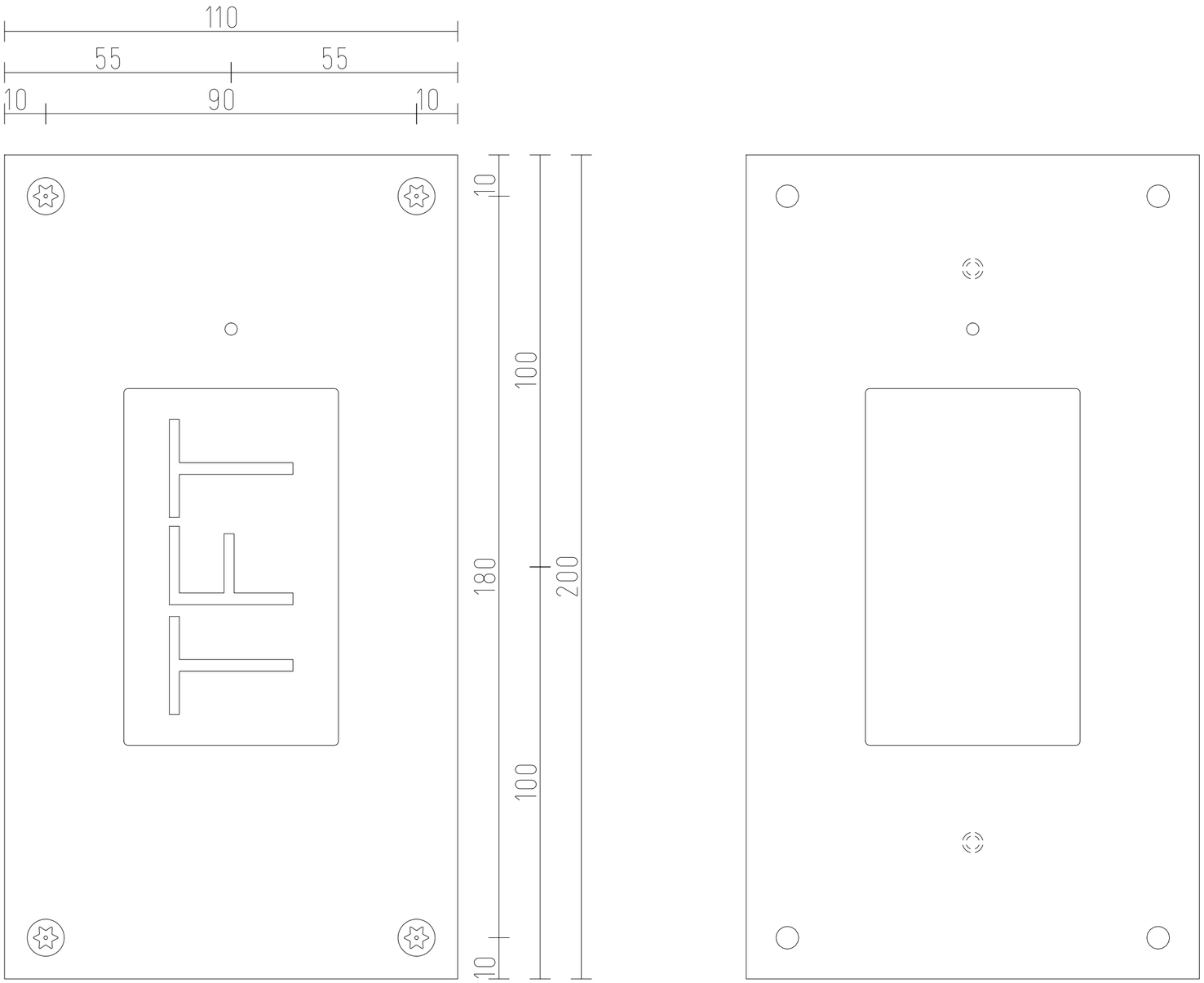

Swedish/English Specification	
Antal/PCS	1
Material	Rostfritt/Stainless steel
Ytbehandling/Surface finish	Borstat/Brushed
Gravyr/Engraving	
Nödtext/Emergency text	
Typsnitt/Font	
Logo	
Vån. visare/Floor disp.	SafeLine LE04
Talmaskin/Voice announ.	SafeLine LE04
Knapp/Button	
Relief färg	
LED-färg/LED-colour	
Entré/Main floor	
Jordskruv/GND conn.	
Förkopplas av/Pre-wired by	Hisselektronik
Pulpet/Frame	
Hålbild/Hole pattern	M4
Övrigt/Other	

Drawn by Tim Aktiv	Date 2022-03-30
Märkning PST0023	

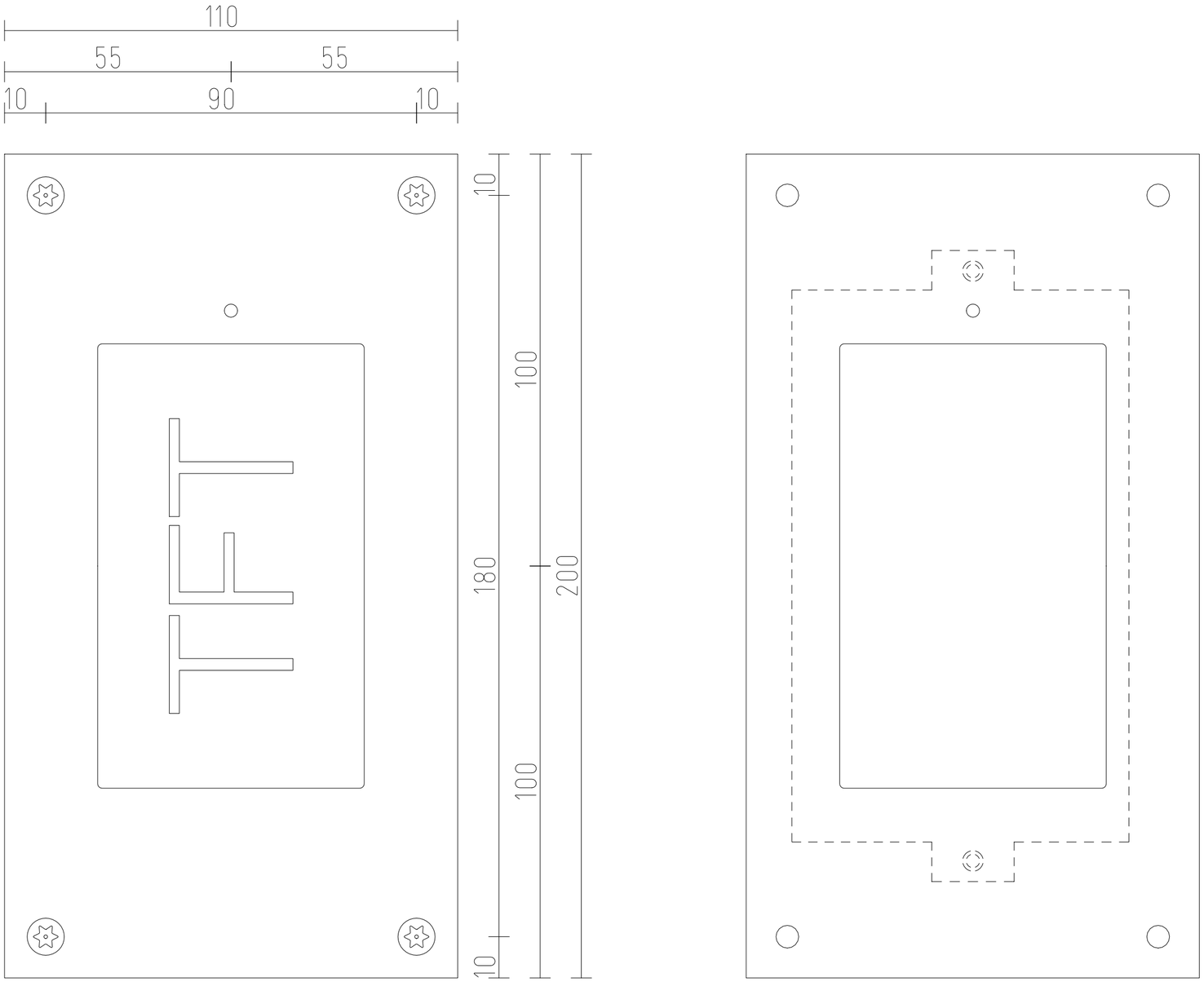

Swedish/English	Specification
Antal/PCS	1
Material	Rostfritt/Stainless steel
Ytbehandling/Surface finish	Borstat/Brushed
Gravyr/Engraving	
Nödtext/Emergency text	
Typsnitt/Font	
Logo	
Vån. visare/Floor disp.	SafeLine LE05
Talmaskin/Voice announ.	SafeLine LE05
Knapp/Button	
Relief färg	
LED-färg/LED-colour	
Entré/Main floor	
Jordskruv/GND conn.	
Förkopplas av/Pre-wired by	Hisselektronik
Pulpet/Frame	
Hålbild/Hole pattern	M4
Övrigt/Other	

Drawn by	Date
Tim Aktiv	2022-03-30

Märkning
PST0022

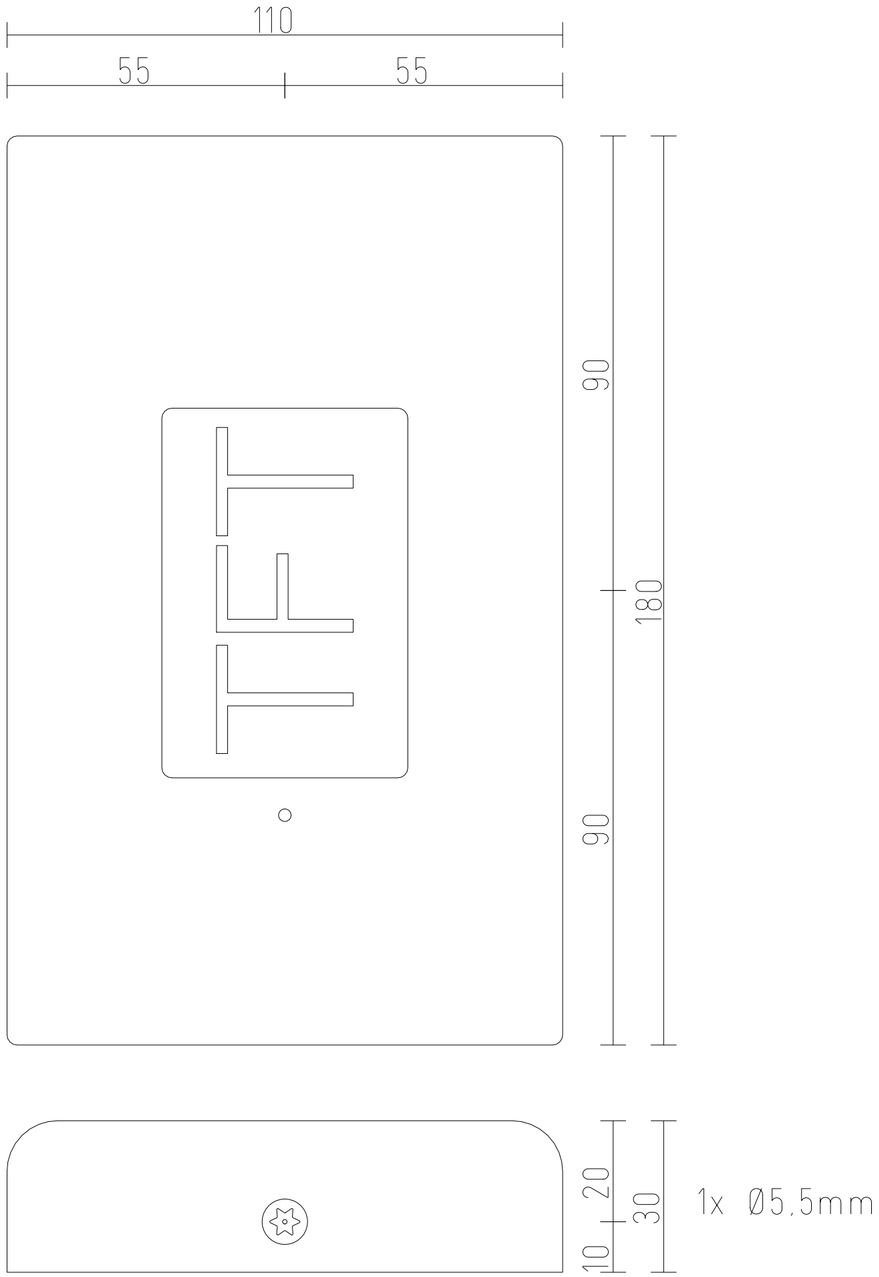

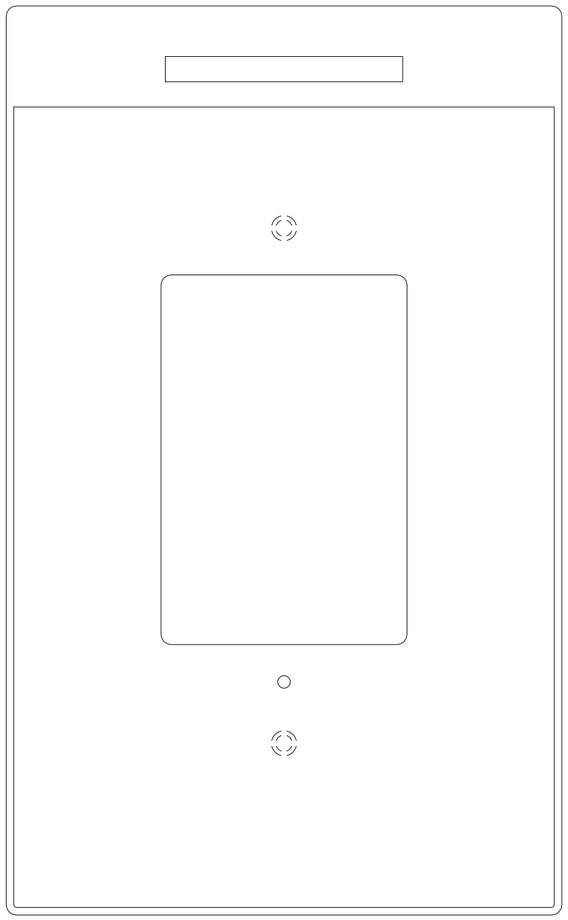

Swedish/English Specification	
Antal/PCS	1
Material	Rostfritt/Stainless steel
Ytbehandling/Surface finish	Borstat/Brushed
Gravyr/Engraving	
Nödtext/Emergency text	
Typsnitt/Font	
Logo	
Vån. visare/Floor disp.	SafeLine LE03
Talmaskin/Voice announ.	
Knapp/Button	
Relief färg	
LED-färg/LED-colour	
Entré/Main floor	
Jordskruv/GND conn.	
Förkopplas av/Pre-wired by	Hisselektronik
Pulpet/Frame	Pulpettablå inkl. bakstycke
Hålbild/Hole pattern	M4
Övrigt/Other	
Drawn by Tim Aktiv	Date 2022-03-30
Märkning PPT0024	

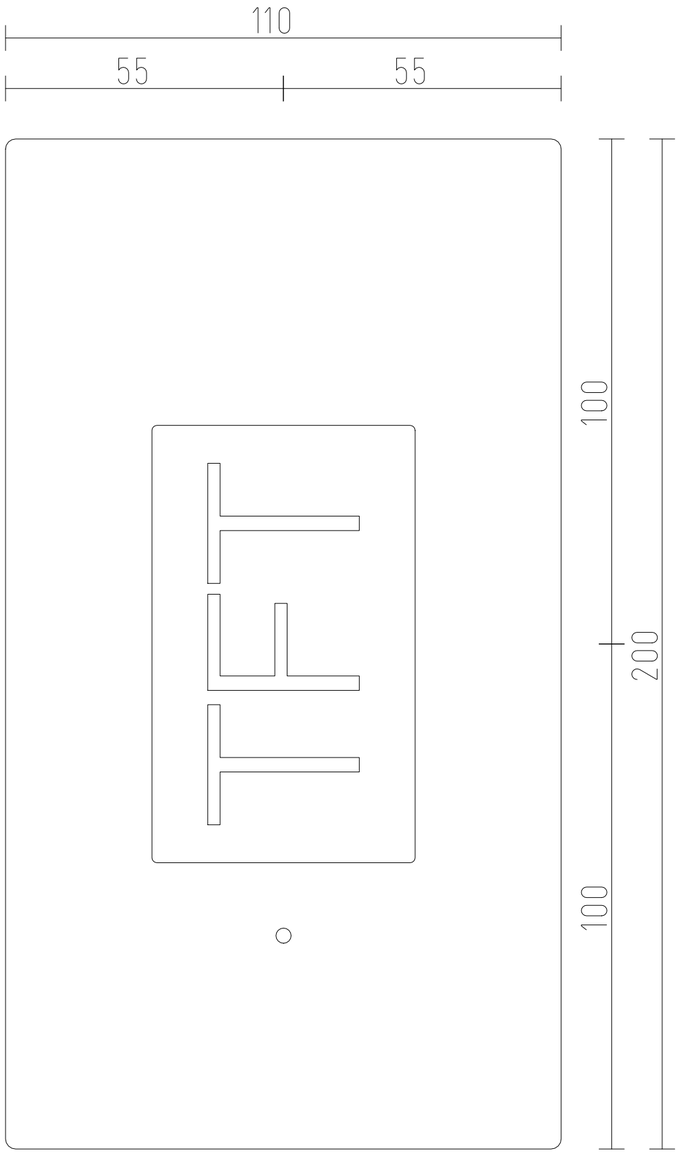

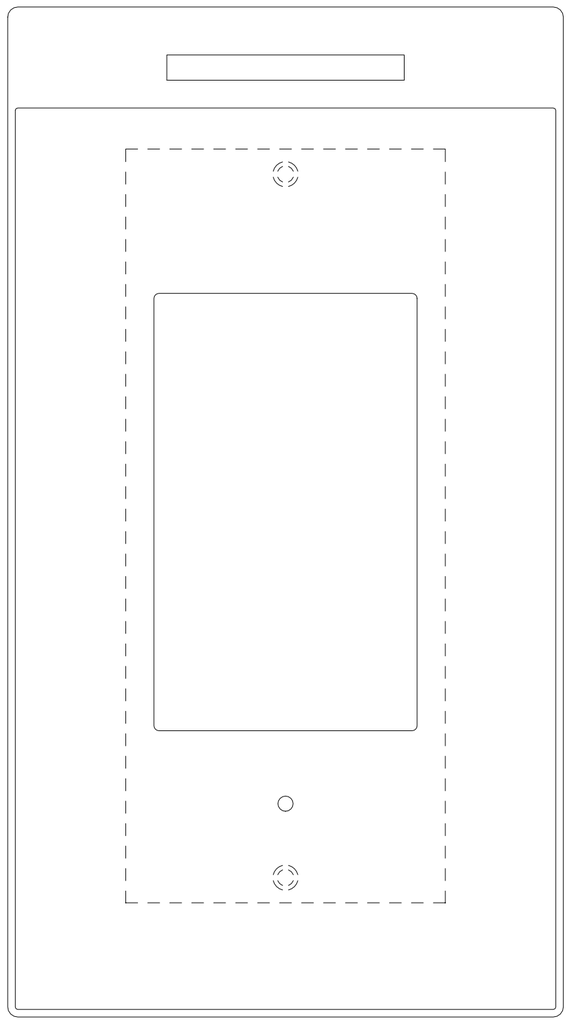

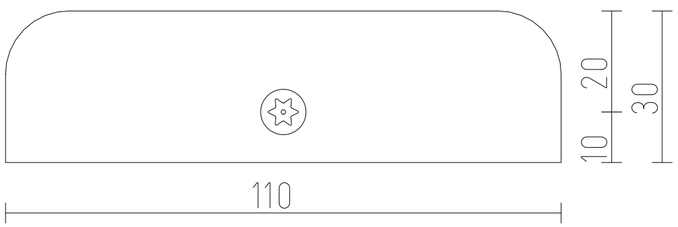

Swedish/English	Specification
Antal/PCS	1
Material	Rostfritt/Stainless steel
Ytbehandling/Surface finish	Borstat/Brushed
Gravyr/Engraving	
Nödtext/Emergency text	
Typsnitt/Font	
Logo	
Vån. visare/Floor disp.	SafeLine LE04
Talmaskin/Voice announ.	SafeLine LE04
Knapp/Button	
Relief färg	
LED-färg/LED-colour	
Entré/Main floor	
Jordskruv/GND conn.	
Förkopplas av/Pre-wired by	Hisselektronik
Pulpet/Frame	Pulpettablå inkl. bakstycke
Hålbild/Hole pattern	M4
Övrigt/Other	

Drawn by	Date
Tim Aktiv	2022-03-30

Märkning PPT0023

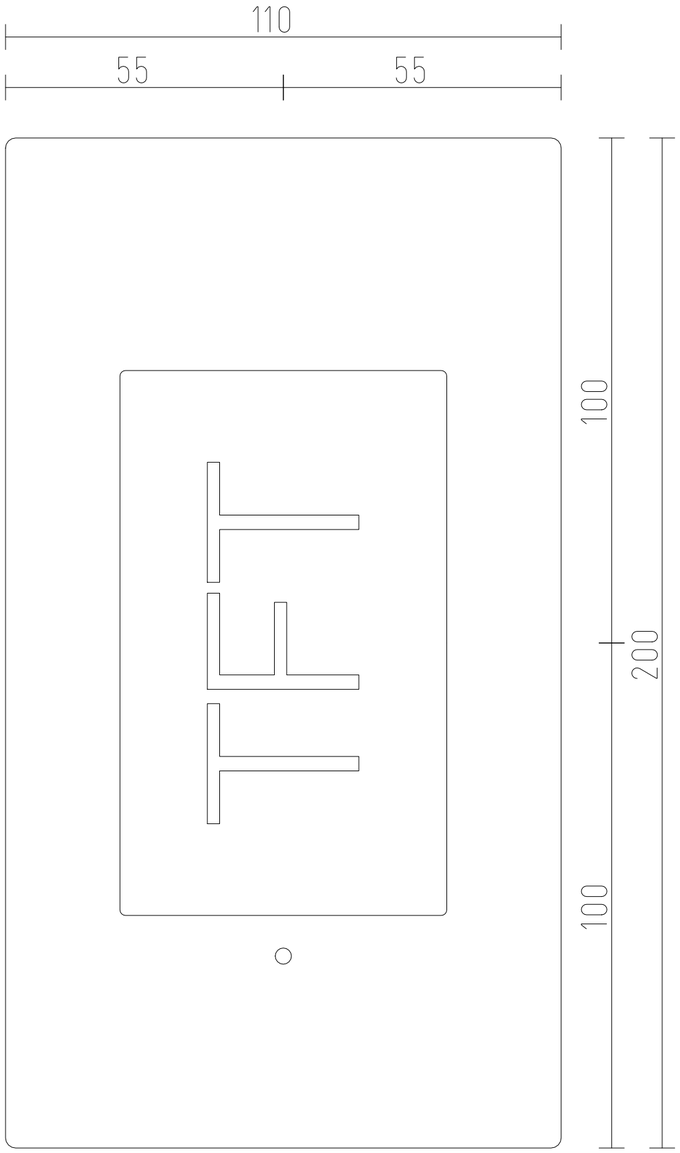

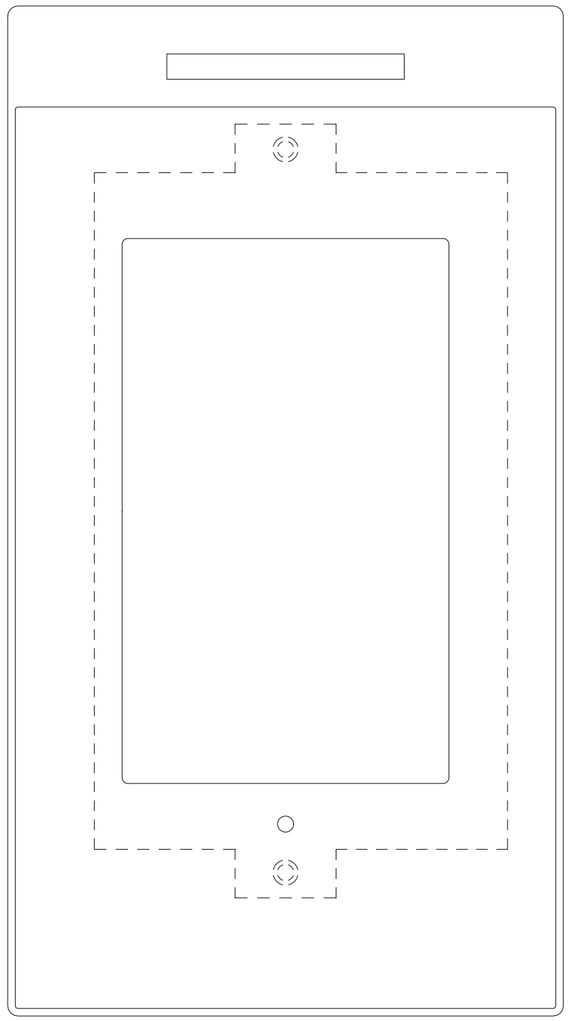

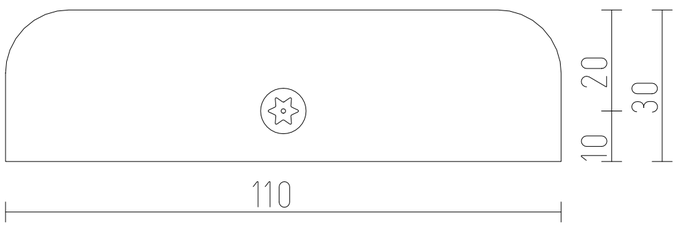

Swedish/English	Specification
Antal/PCS	1
Material	Rostfritt/Stainless steel
Ytbehandling/Surface finish	Borstat/Brushed
Gravyr/Engraving	
Nödtext/Emergency text	
Typsnitt/Font	
Logo	
Vån. visare/Floor disp.	SafeLine LE05
Talmaskin/Voice announ.	SafeLine LE05
Knapp/Button	
Relief färg	
LED-färg/LED-colour	
Entré/Main floor	
Jordskruv/GND conn.	
Förkopplas av/Pre-wired by	Hisselektronik
Pulpet/Frame	Pulpettablå inkl. bakstycke
Hålbild/Hole pattern	M4
Övrigt/Other	

Drawn by	Date
Tim Aktiv	2022-03-30

Märkning PPT0022

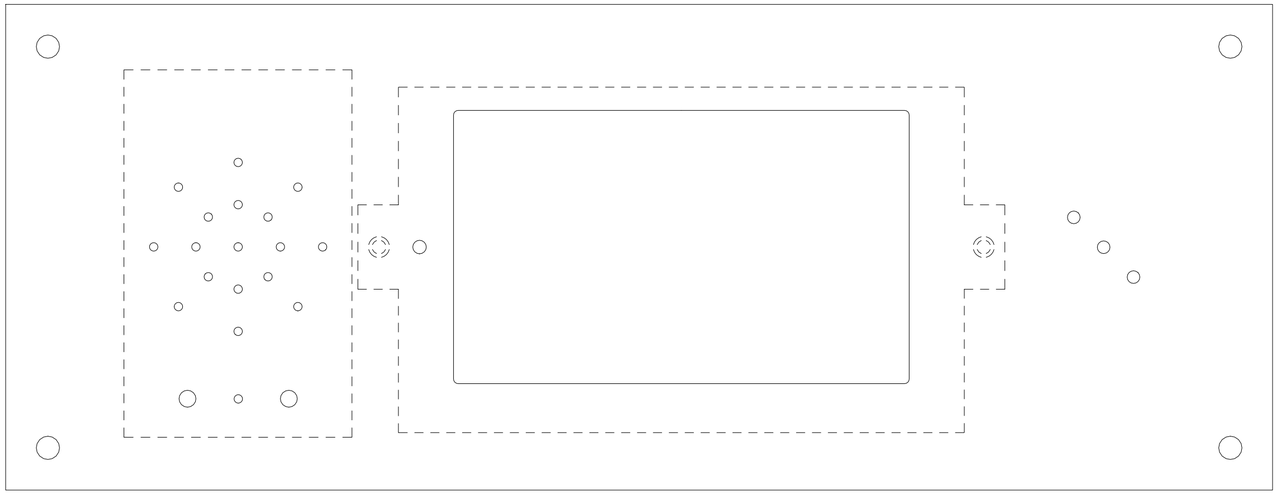

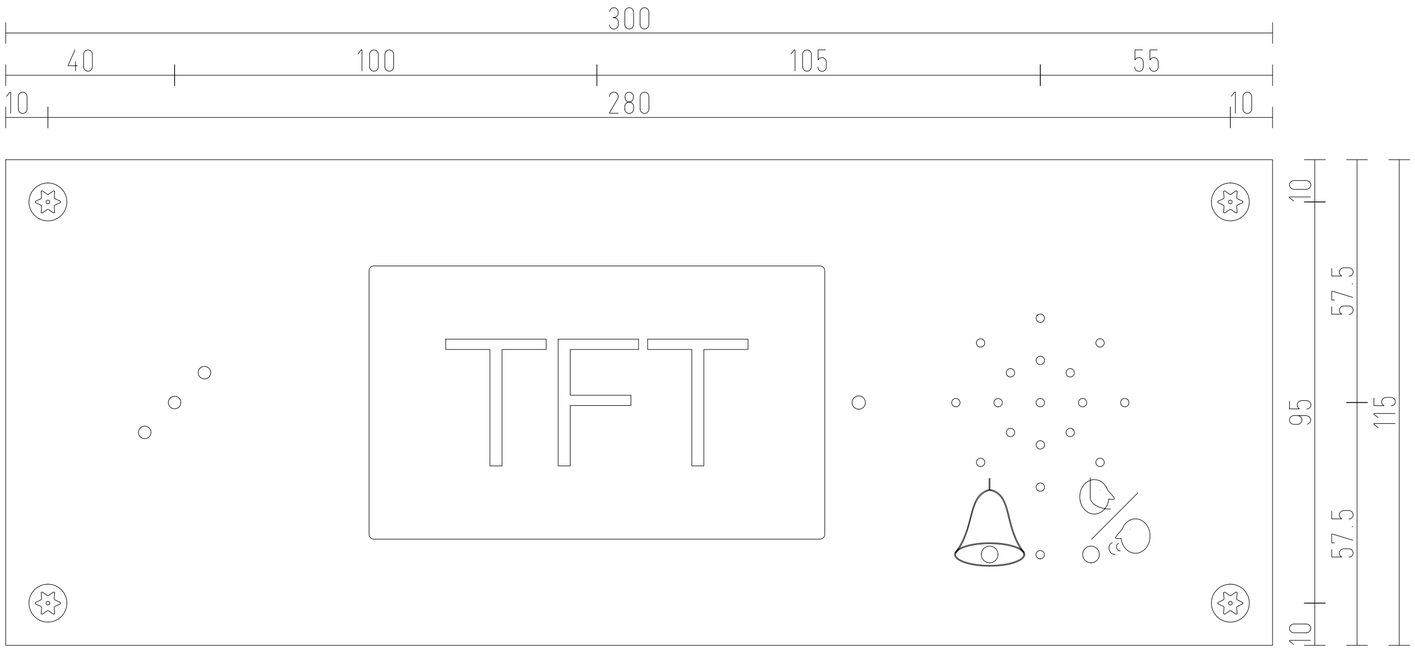

Swedish/English Specification	
Antal/PCS	1
Material	Rostfritt/Stainless steel
Ytbehandling	Borstat/Brushed
Gravyr/Engraving	
Nödtext/Emergency text	
Typsnitt/Font	
Logo	
Vån. visare/Floor disp.	SafeLine LE05
Talmaskin/Voice announ.	SafeLine LE05
Knapp/Button	
Relief färg	
LED-färg/LED-colour	
Entré/Main floor	
Jordskruv/GND conn.	
Förkopplas av/Pre-wired by	Hisselektronik
Pulpet/Frame	
Hålbild/Hole pattern	M4
Övrigt/Other	
Drawn by Tim Aktiv	Date 2022-03-30
Märkning VFD0151	

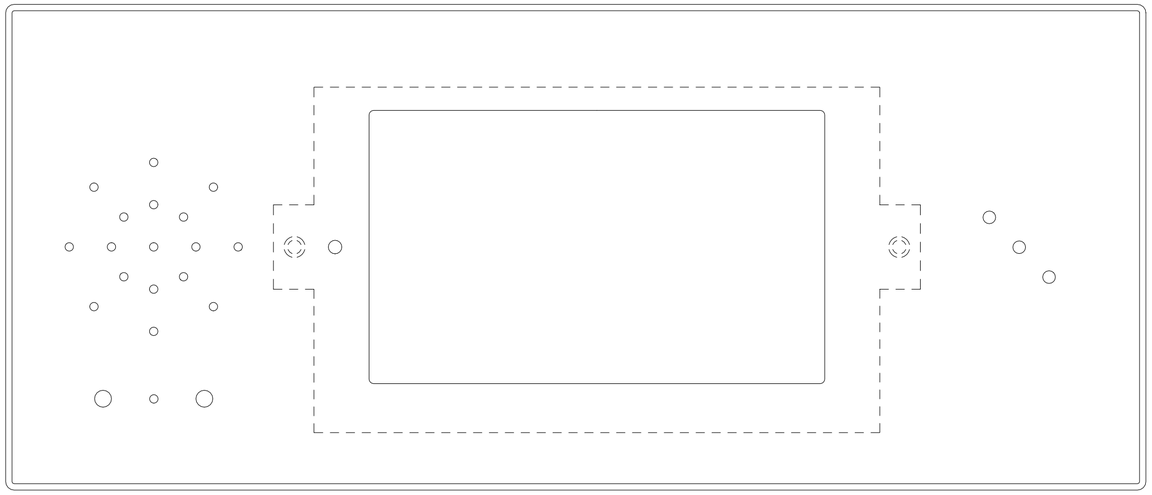

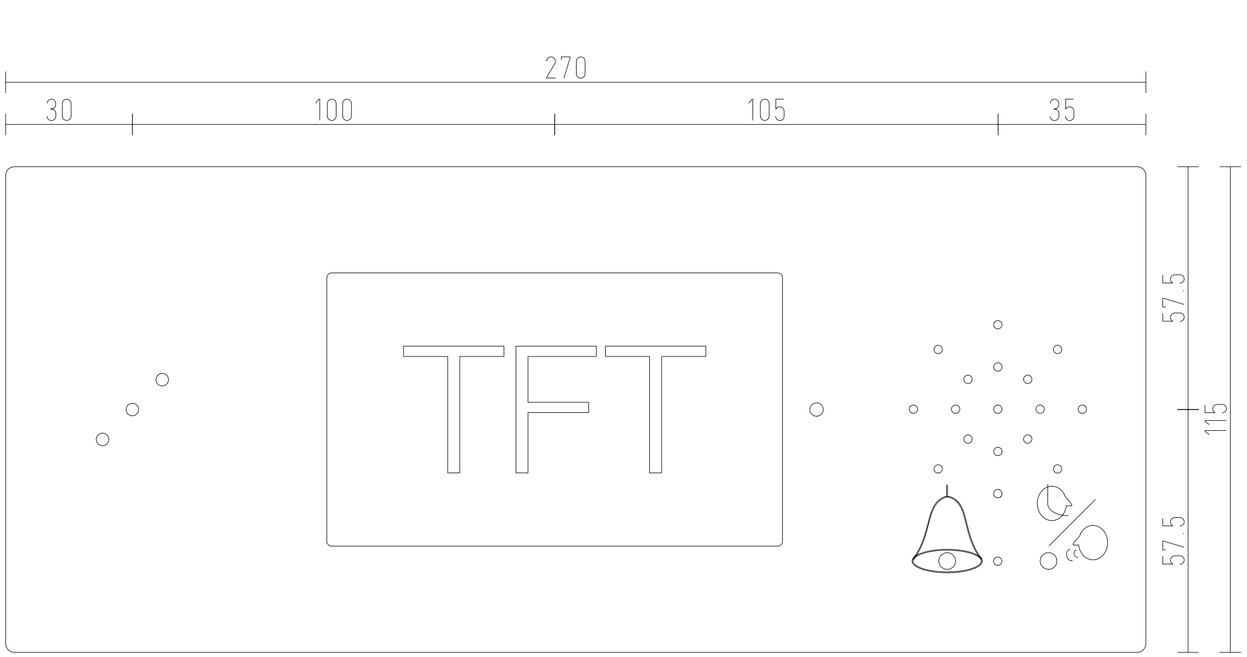

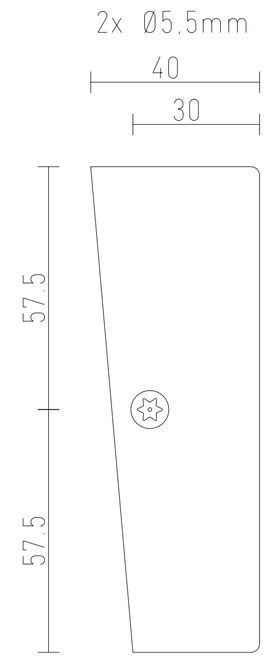

Swedish/English Specification	
Antal/PCS	1
Material	Rostfritt/Stainless steel
Ytbehandling	Borstat/Brushed
Gravyr/Engraving	
Nödtext/Emergency text	
Typsnitt/Font	
Logo	
Vån. visare/Floor disp.	SafeLine LE05
Talmaskin/Voice announ.	SafeLine LE05
Knapp/Button	
Relief färg	
LED-färg/LED-colour	
Entré/Main floor	
Jordskruv/GND conn.	
Förkopplas av/Pre-wired by	Hisselektronik
Pulpet/Frame	Pulpettablå inkl. bakstycke
Hålbild/Hole pattern	M4
Övrigt/Other	
Drawn by Tim Aktiv	Date 2022-03-30
Märkning VFD0150	

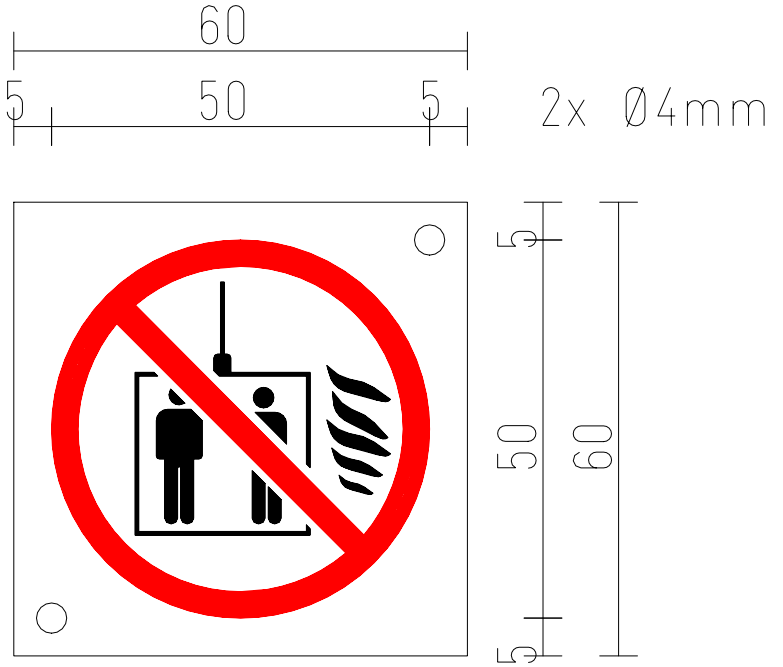

Swedish/English Specification	
Antal/PCS	1
Material	Rostfritt/Stainless steel
Ytbehandling/Surface finish	Borstat/Brushed
Gravyr/Engraving	
Nödtext/Emergency text	
Typsnitt/Font	
Logo	
Vån. visare/Floor disp.	
Talmaskin/Voice announ.	
Knapp/Button	
Relief färg	
LED-färg/LED-colour	
Entré/Main floor	
Jordskruv/GND conn.	
Förkopplas av/Pre-wired by	
Pulpet/Frame	
Hålbild/Hole pattern	M4
Övrigt/Other	Dubbelhäftande tape på baksidan
Drawn by Tim Aktiv	Date 2022-03-30
Märkning PST0050	

HISS ELEKTRONIK

CANopea LIFT